ARES

ARES S.r.l.
Zona artigianale "Gli Ulivi"
Sestino (AR)
www.aresmobilificio.it

(IT) LETTO LAURA NEW SENZA CONTENITORE
(GB) BED LAURA NEW WITHOUT STORAGE
(FR) LIT LAURA NEW AVEC SANS LE CONTENEUR
(D) BETT LAURA NEW BETT OHNE STAURAUM
(ES) CAMA LAURA NEW SIN CONTENEDOR
(P) CAMA LAURA NEW SEM RECIPIENTE
(HR) KREVET LAURA NEW BEZ SKLADIŠTENJEM

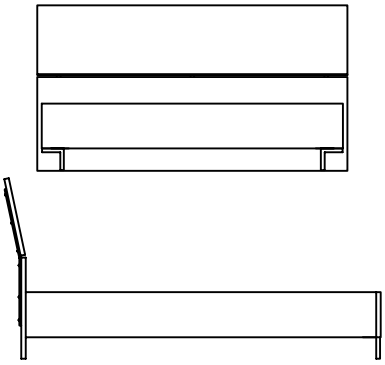

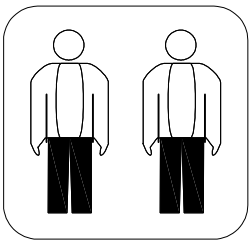

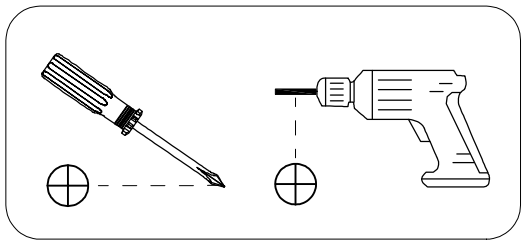

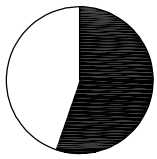

35 MIN

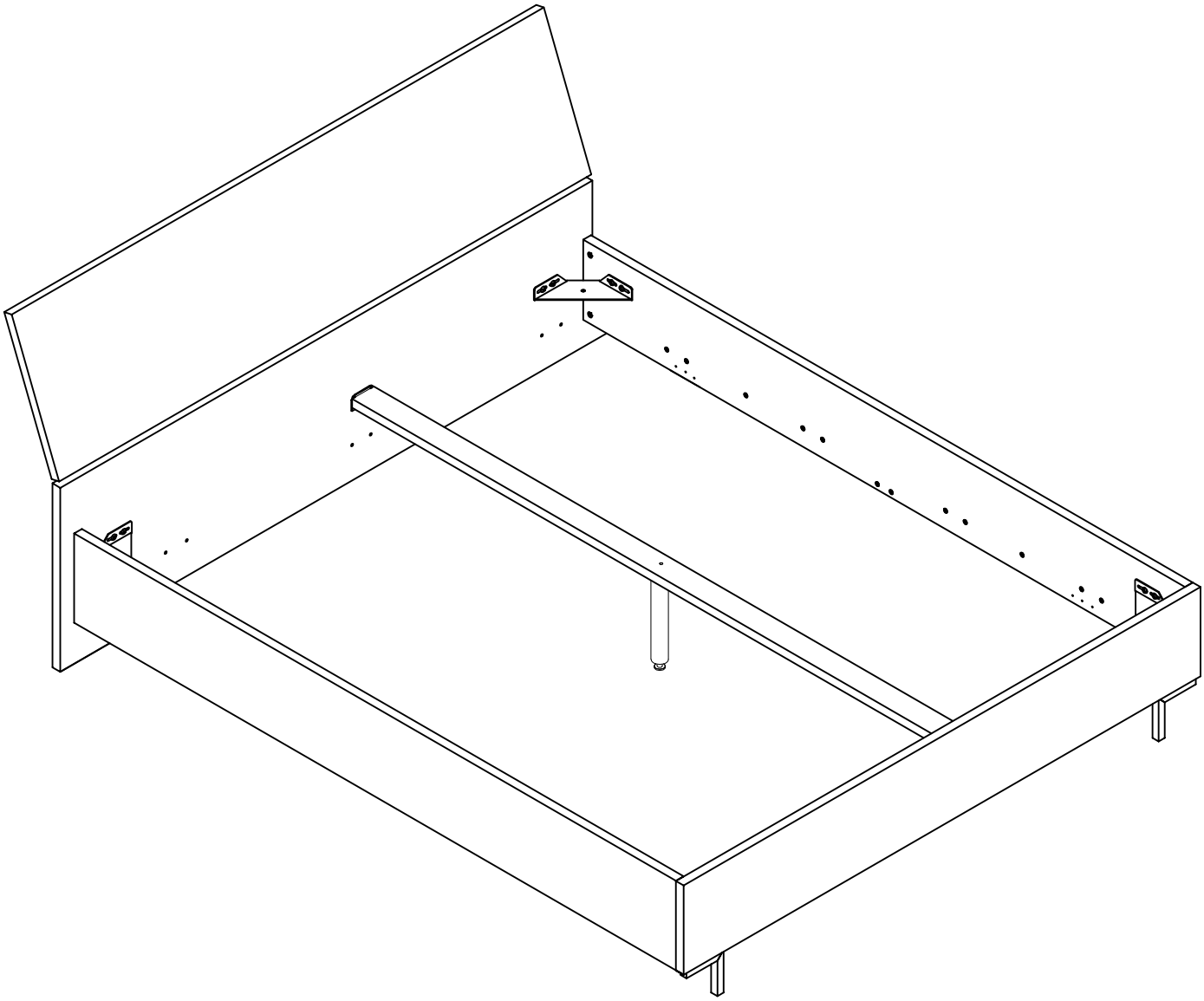

0 5 10 15 20 25 30 35 40 45 50 55 60 65 70 75 80 85 90 95 100 105 110 115 120 125 130 135 140 145 150 155 160 165 170

(FR) NOTICE DE MONTAGE
(ES) INSTRUCCIONES DE MONTAJE
(IT) FOGLIO DI ISTRUZIONI
(GB) ASSEMBLING INSTRUCTIONS
(P) INSTRUCOES DE MONTAGEM
(HR) UPUTE ZA MONTAZU
(D) MONTAGEANLEITUNG

Française – Suisse

Conseils de Montage

1. Bien étudier la notice de montage;
2. Repérez les pièces constituant votre meuble;
3. Regroupez et contrôlez la quincaillerie;
4. Munissez-vous de l'outillage nécessaire;
5. Aménagez-vous une zone de montage;
6. Procédez au montage.

Ne jamais forcer les assemblages
Resserrez les vis après quelques temps d'usage
Garder votre notice de montage
Si une pièce devait a manquer, le plus simple est de contacter votre magasin directement
Le poids maximum autorisé sur les boîtes de tiroir est de 10 kg

Conseils d'Entretien

1. Dépoussiérez soigneusement;
2. Humecter un chiffon doux et propre d'eau légèrement savonneuse (ou détergent)

Ne jamais utiliser de produits abrasifs: poudre, laine d'acier, solvants

English

Assembling Advice

1. Study careful the assembly instructions;
2. Characterize pieces that form the furniture;
3. Group and control the ironware;
4. Take the necessary tools for the assembly;
5. Prepare an assembly zone;
6. Proceed with the assembly.

Never force the assemblages
Screw the screws after a long period
Conserve the assembly instructions
If one or more pieces are missing, please contact the store
Maximum weight allowed on drawer boxes is 10kg.

Maintenance Advice

1. Dust accurately;
2. Damp a cleaned and soft cloth with water and little detergent.

Do not use abrasive products: powder, steel wool, solvents

Italiano – Svizzera

Consigli di Montaggio

1. Studiare bene le istruzioni di montaggio;
2. Controllare che tutti i pezzi che costituiscono il mobile siano presenti;
3. Raggruppare e controllare la ferramenta;
4. Munirsi degli utensili necessari al montaggio;
5. Allestire una zona di montaggio;
6. Procedere al montaggio.

Non forzare mai gli assemblaggi
Stringere le viti dopo un periodo d'uso
Conservare le istruzioni di montaggio
Se un pezzo dovesse mancare o essere rotto, contattare il punto vendita
Il peso massima supportato dai cassetti è di 10kg.

Consigli per la Manutenzione

1. Spolverare accuratamente;
2. Inumidire con acqua leggermente insaponata uno straccio morbido e pulito.

Non utilizzare mai prodotti abrasivi: polvere, lana di acciaio, solventi

Deutsch – Schweiz

Montage Anleitung

1. Die Montageanleitung genau durchlesen;
2. Die Einzelteile des Möbels stück ermitteln;
3. Die Beschlage zusammenlegen und prüfen;
4. Das Notwendige werkzeug zurechtlegen;
5. Einem Montagebereich freimachen;
6. Das Möbels stück zusammenbauen.

Niemals die Verbindungen zu stark anziehen
Die Schrauben nach Lang Zeit des Gebrauchs erneut festziehen
Die Montageanleitung gut aufbewahren
Wenn ein Teil fehlen, ist Sie das beste Verständigungsmittel mit Ihrem Geschäft
Das maximale Gewicht auf Schubladenkästen erlaubt ist 10 kg

Pflegehinweise

1. Sorgfältig entstauben;
2. Mit einem weichen, sauberen und feuchtem Tuch und leichter selfentauge reinigen

Benutzen Sie keine Scheuermittel wie Pulver, Stahlwolle, Lösungsmittel

(FR) NOTICE DE MONTAGE
(ES) INSTRUCCIONES DE MONTAJE
(IT) FOGLIO DI ISTRUZIONI
(GB) ASSEMBLING INSTRUCTIONS
(P) INSTRUCOES DE MONTAGEM
(HR) UPUTE ZA MONTAZU
(D) MONTAGEANLEITUNG

Español

Consejos para el Monatje

1. Estudie atentamente el manual de montaje;
2. Localice las piezas que constituyen su mueble;
3. Reuna y contrle los tornillos;
4. Equipese de las herramentas necesarias;
5. Prepare una zona de montaje;
6. Realice el montaje.

No fuerce nunca en las uniones
Apriete los tornillos despues de cierto tiempo de utilizacion
Conserve su manual de montaje
Si faltara una pieza, seia la manera mas facil de comunicar con la tienda
El peso máximo permitido en las cajas de cajón es de 10 kg

Consejos para el Mantenimiento

1. Despolvorear culdadosamente;
2. Humedecer un pano suave y limpio con agua ligermente enjabonada.

No use nunca productos abrasivos tales como: polvo de limpiar, lana de acero, solventes.

Portogues

Conselhos de Monatagem

1. Estuda bem as instruções de montagem;
2. Junta as peças que constituem o seu móvel;
3. Reagrupa e controla a quinquilharia;
4. Equipa-se da ferramenta necessária;
5. Cria-se una zona de montagem;
6. Proceda á montagem.

Nunca esforçar as montagem
Apertar os pafusos após un tempo de utilizaçáo
Guardar as instruções de montagem, si faltara alguna pieza, lo mas aconsejable es contactar con la tienda
O peso máximo permitido em caixas de gaveta é de 10 kg

Conselhos de Montagem

1. Eliminar bem o po;
2. Umedecer um pano suave e limpo con agua e um pouco de sabao.

Nunca utilizar productos abrasivos pos, la de aço, solventes

Hrvatski

SAVJETI ZA MONTAZU

1. Porucite pazljivo upute za montazu;
2. Prekontrolirajte po uputama da li imate sve dielove;
3. Prekontrolirajte da li imate sve vijke, matice i ostale metalne dijelove;
4. Osugurajte potreban alat za sastavljanje;
5. Oslobodite odgovarajuci prostor za montiranje;
6. Ukoliko ste provjerili sve gore navedeno mozete zapoceti montazu.

Prilikom montiranja, nemojte nasilno pokusavati spojiti dijelove
Odvijati vijke nakon duzeg stajanja montiranog proizvod
Ukoliko Vam nedostaje koji dio, molimo Vas kontaktirajte trgovinu u kojoj ste namjestaj kupili
Ladica ima nosivost od maksalnih 10kg

SAVJETI ZA ODRZAVANJE

1. Uklanjajte redivito prasinu i necistoce;
2. Cistite uvjek s mlo vode i blagog deterdzenta te mekom i cistom krpom.

Nemojte koristiti abrazivne krpe, pudere, matalnu vunu ili sredstva koja mogu otopiti povrsinu namjestaja

(IT) ISTRUZIONI DI MONTAGGIO (GB) ASSEMBLING INSTRUCTIONS (FR) NOTICE DE MONTAGE (SLO) NAVODILA ZA MONTAŽO (SRB) UPUTSTVO ZA MONTAŽU	(D) MONTAGEANLEITUNG (ES) INSTRUCCIONES DE MONTAJE (P) INSTRUCOES DE MONTAGEM (HR) UPUTE ZA MONTAZU (RO) FOAIE CU INSTRUCTIUNI (BG) ИНСТРУКЦИИ ЗА СГЛОБЯВАНЕ

БЪЛГАРСКИ

СЪВЕТ ЗА Монтаж

1. Проучете вниматели инструкциите ЗА Сглобика;
2. Проверете дали всички части, които Съставляват мебелите присъстват;
3. Проверете дали имате всички в винтове, гайки и другу Метални части;
4. Осигурете Необходимите инструменти за сглобиаванет;
5. Освободете подходящо място За монтаж;
6. продължете към сглобяването;

Съвет за поддръжка

1. Почистете старателно от прах;
2. Навлажнете мек чист парцал с леко сапунена вода.

никакъв случай не пренатягайте. След дълго време СТЯГАМ отново Винтовете. Пазете инструкцпите За сглобиаване
Ако някоя част Липсва или е счупена Свържете се магазина от които сте закупили мебелите Максимално тяло поддържано от чекмеджето е 10KG

НЕ ИЗПОЛЗВАЙТЕ АБРАЗИВНИ ПРОДУКТИ: ПРАХ, СТОМАНЕНА ВАТА, РАЗТВОРИТЕЛИ

ROMANIA

SFATURI DE MONTAJ

1. Studiați cu atenție instrucțiunile de asamblare;
2. Verificați dacă toate piesele care compun mobilierul sunt prezente;
3. Grupați și verificați hardware-ul;
4. Echipati-va cu sculele necesare asamblarii;
5. Amenajează o zonă de asamblare;
6. Continuați cu asamblarea.

Nu forțați niciodată ansamblurile.
Strângeți șuruburile după o perioadă de utilizare.
Păstrați instrucțiunile de asamblare
Dacă o piesă lipsește sau este ruptă, contactați punctul de vânzare.
Greutatea maximă suportată de sertare este de 10 kg.

SFATURI DE ÎNTREȚINERE

1. Curatati praful bine;
2. Umeziți cu apă ușor săpun o cârpă moale și curată.

Nu utilizați niciodată praf abraziv, lână de sticla sau solvenți.

Srpski

UPUTSTVO ZA MONTAŽU

1. Pažljivo pročitajte uputstvo za montažu;
2. Prekontrolišite prema uputstvu da li imate sve potrebne delove;
3. Prekontrolišite da li imate sve šrafove, matice i ostale metalne delove;
4. Osugurajte potreban alat za sastavljanje;
5. Pripremite odgovarajući prostor za montiranje;
6. Ukoliko ste proverili sve gore navedeno možete započeti montažu.

Prilikom montiranja ne pokušavati nasilno spajanje delova.
Nakon dužeg vremena korišćenja proizvoda, šrafove ponovno pričvrstiti.
Ukoliko Vam nedostaje određeni deo, molimo Vas da kontaktirate prodajni centar gde ste nameštaj kupili. Fioka ima maskimalnu nosivost 10 kg.

SAVETI ZA ODRŽAVANJE

1. Uklanjajte redovno prašinu i nečistoću;
2. Održavanje mekom i vlažnom krpom uz upotrebu blagog deterdženta.

Ne koristiti abrazivne kpre, pudere, čeličnu vunu ili sredstva koja mogu oštetiti površinu nameštaja.

POS.	NR
Y	18

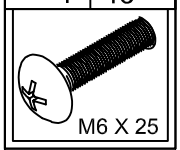

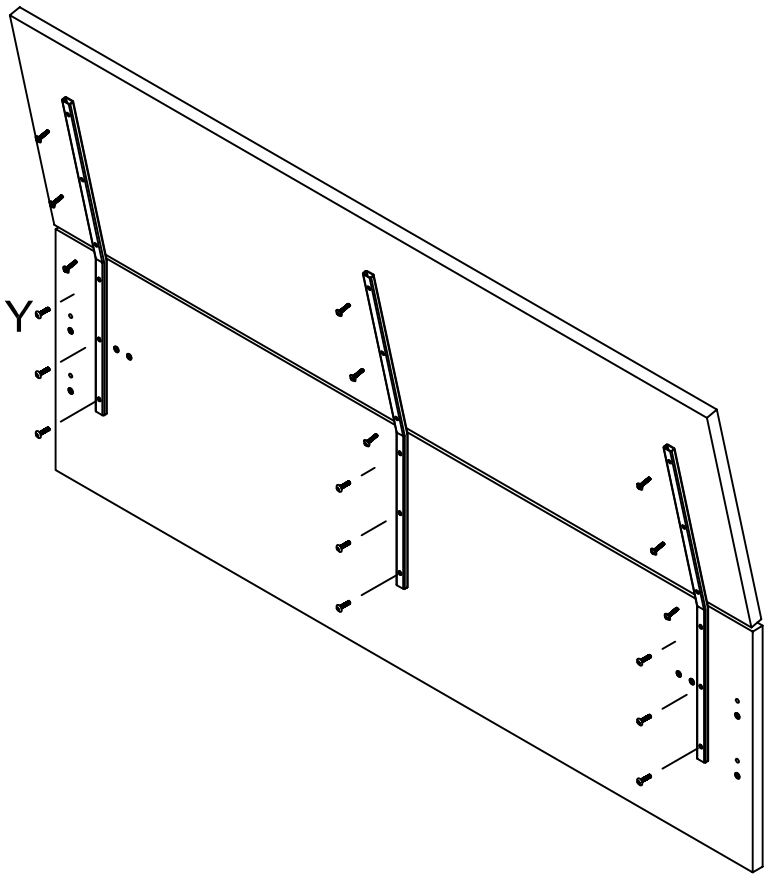

POS.	NR
M	4

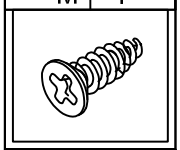

POS.	NR
L	1

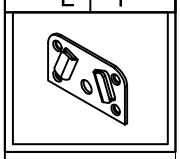

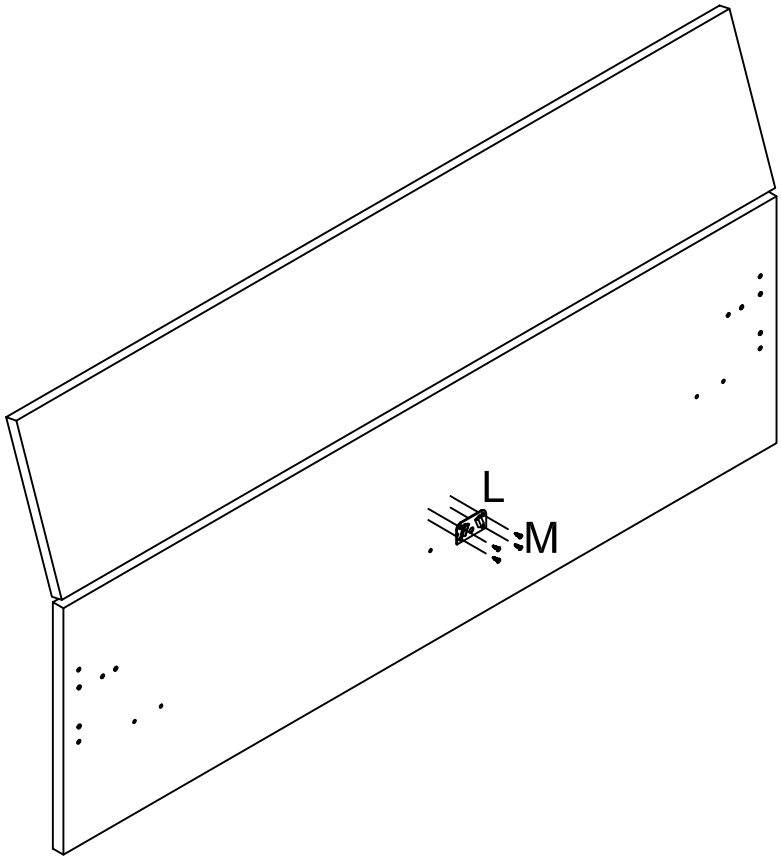

POS.	NR
D	8
S	2
G	4
Z	2
M	4
L	1
E	4
F	2
P	2

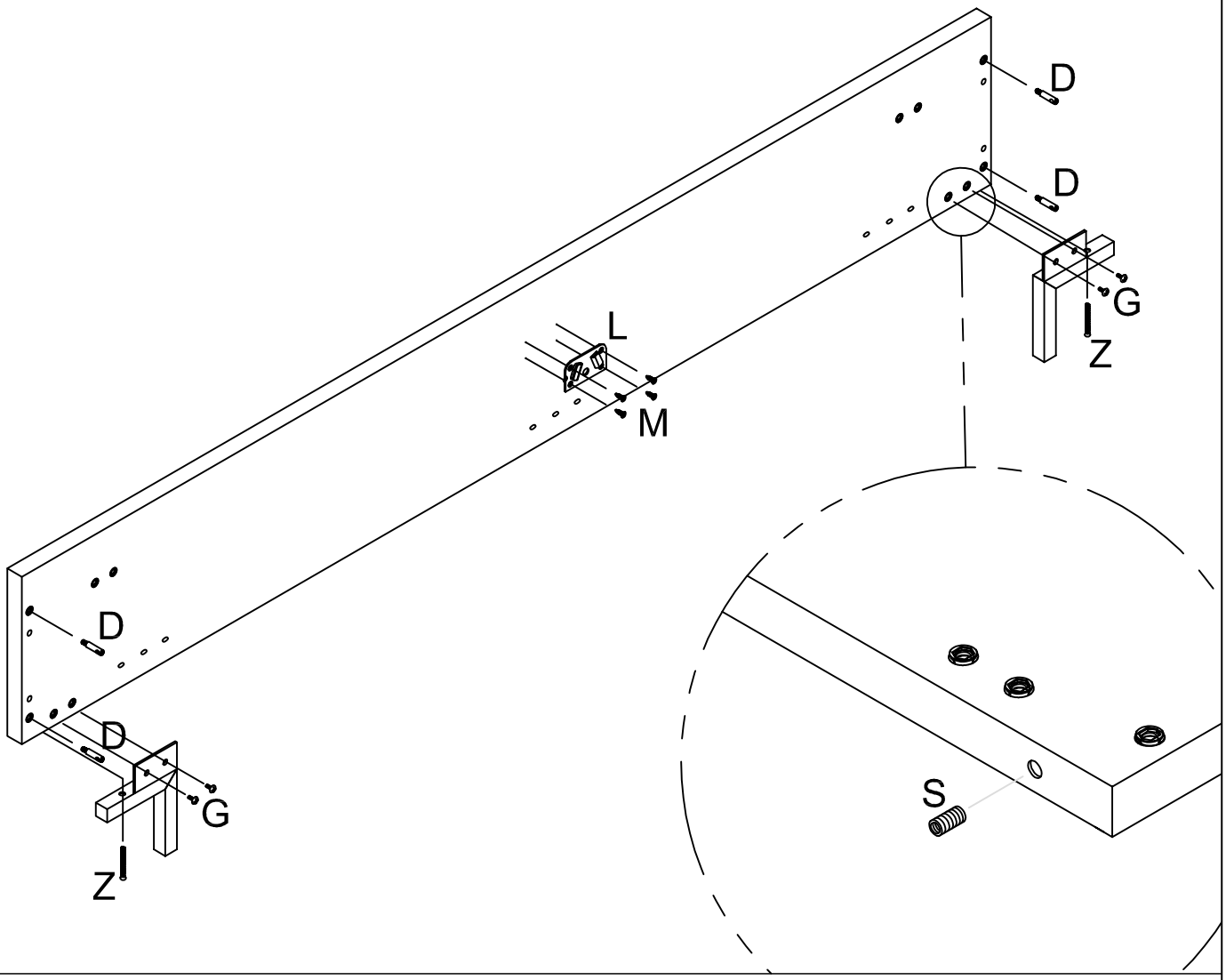

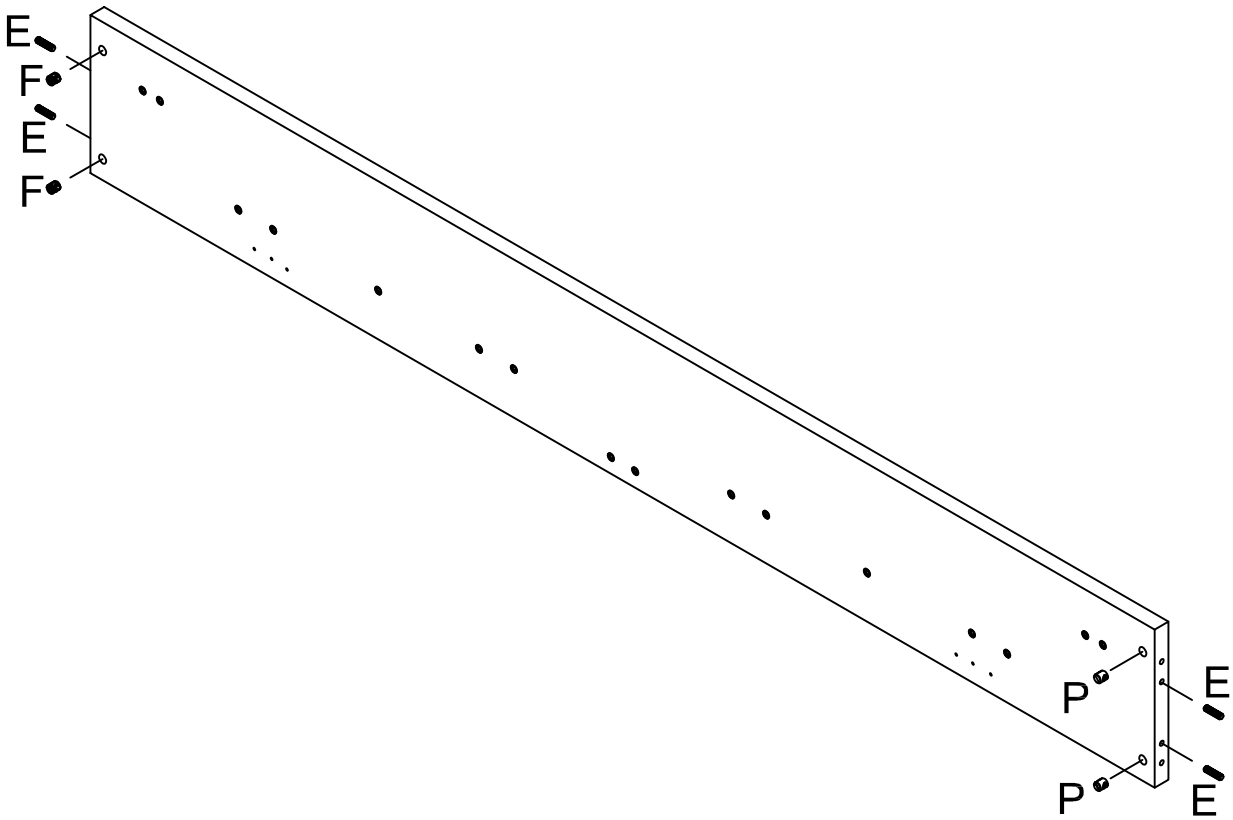

POS.		NR
E	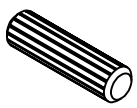	4
F		2
P	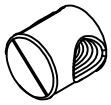	2

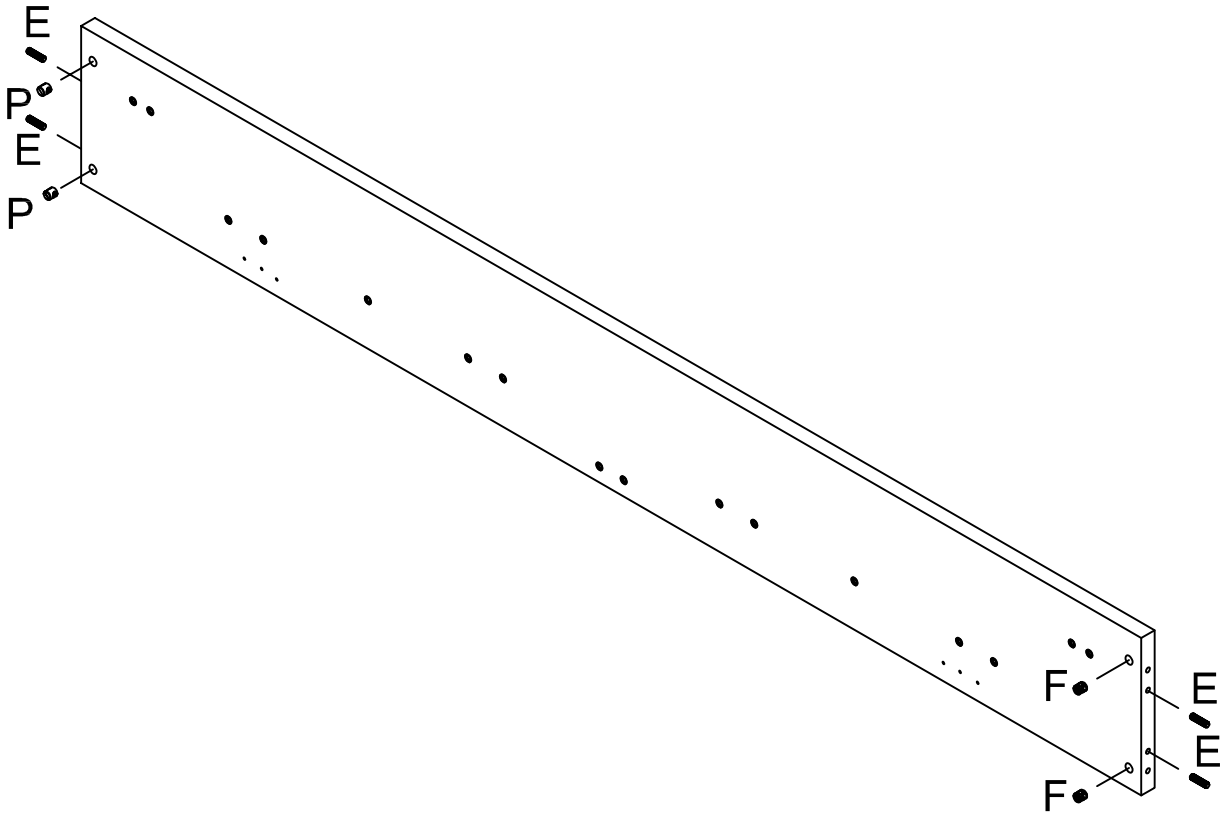

POS.		NR
N		4
S		4

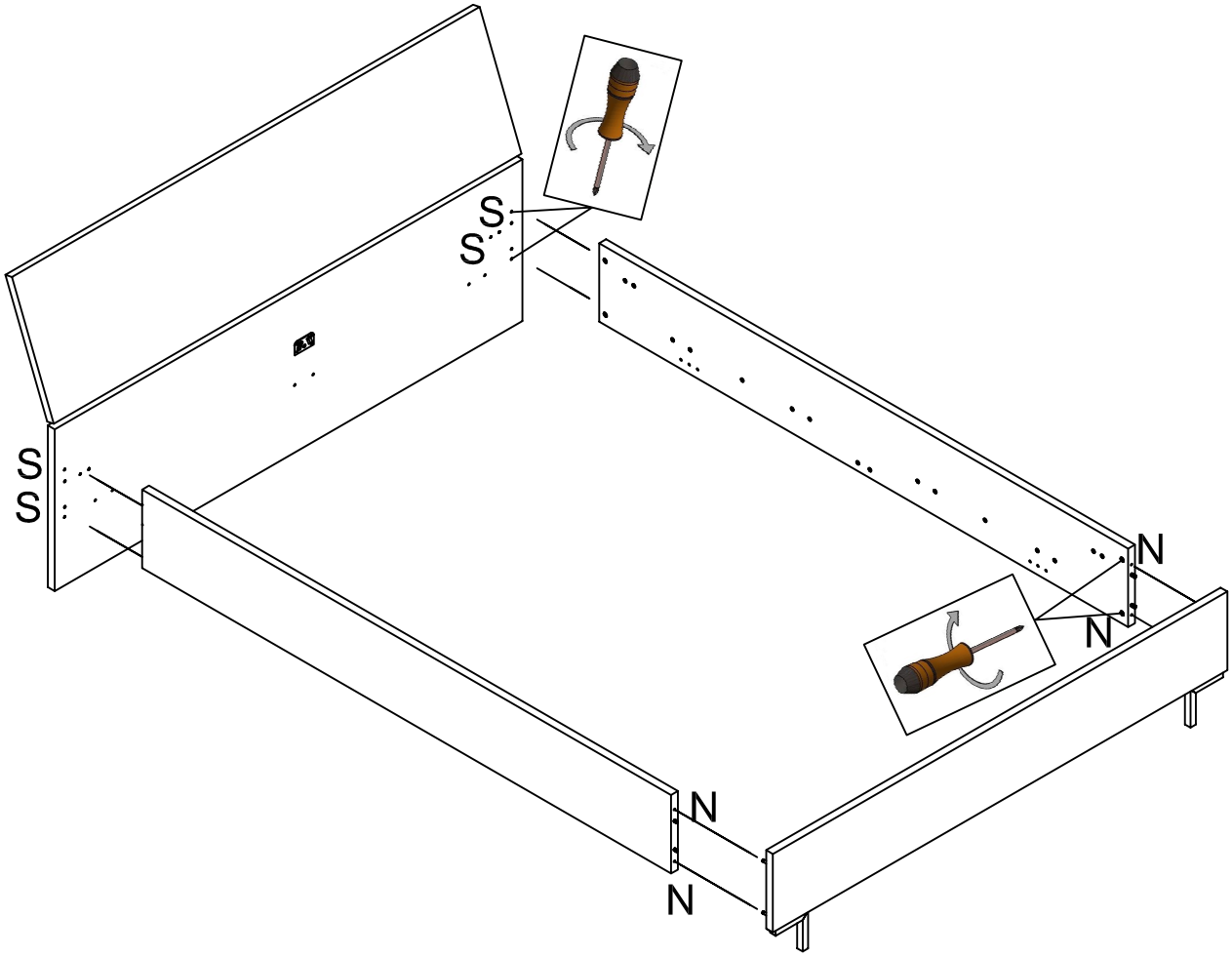

POS.		NR
H	4	

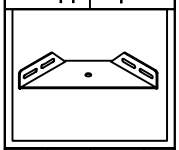

POS.		NR
G	16	
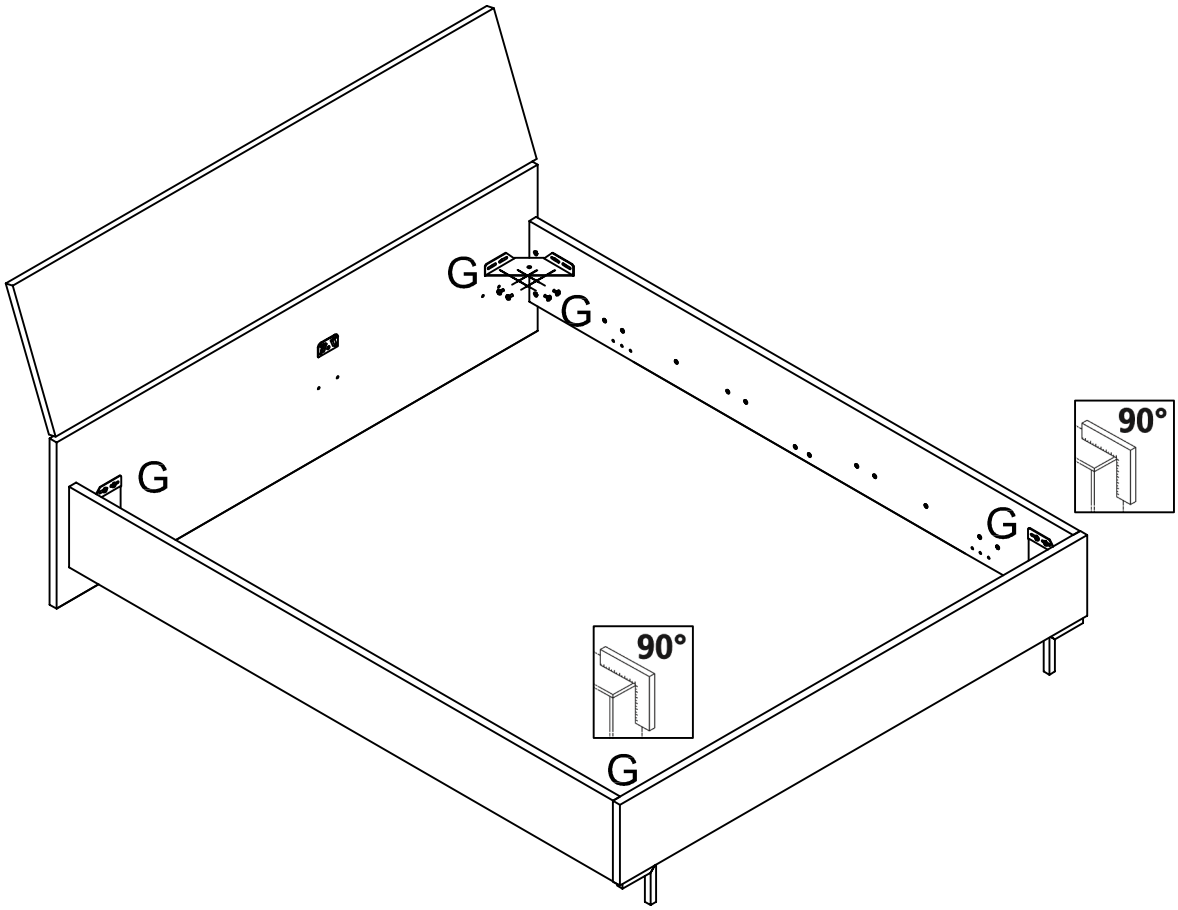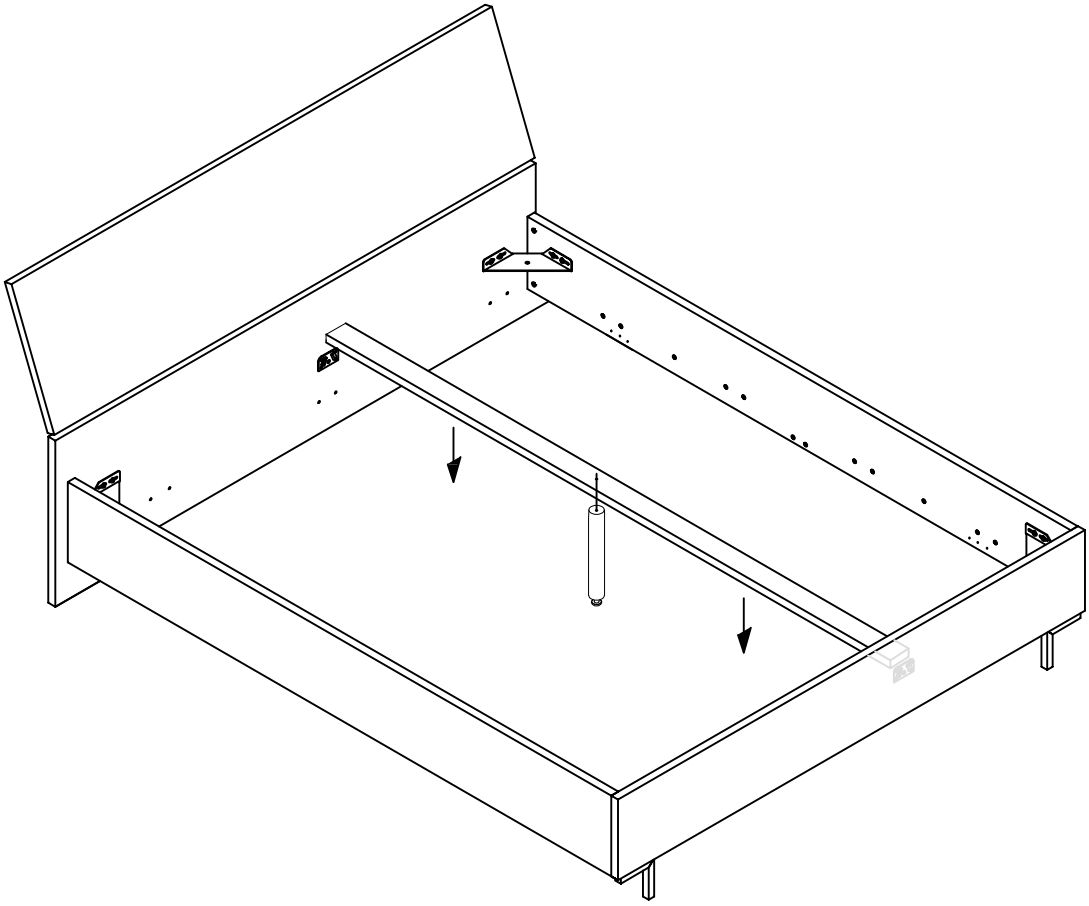
M6 X15